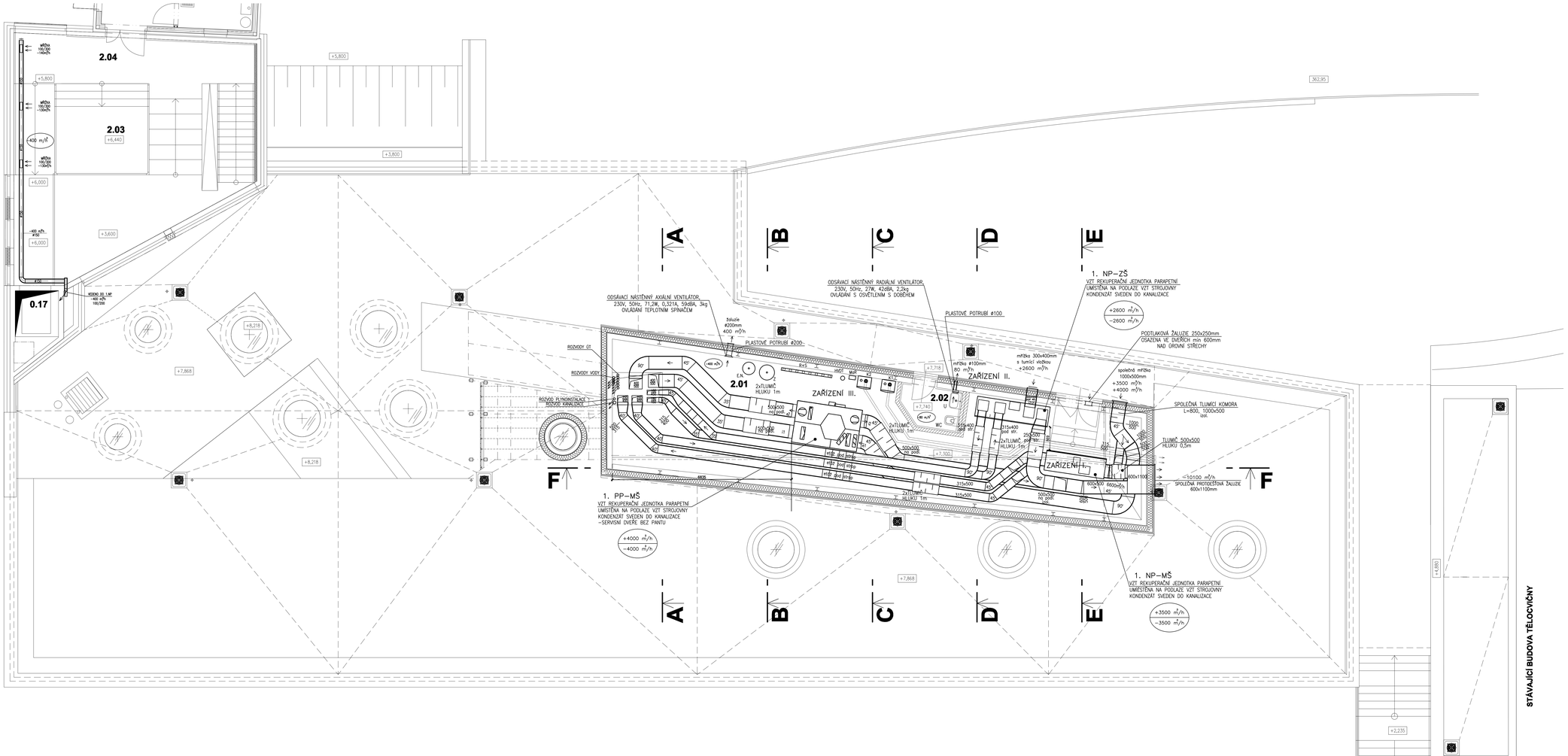

LEGENDA MÍSTNOSTÍ

Č.M.	NÁZEV MÍSTNOSTI	PLOCHA (m²)	PODLAHA	STĚNA	STROP	POZNÁMKA
2.01	STROJOVNA VZT	63,28	stěrka P.18	beton.mašba SDK-PO	SDK-PO mašba	technická výška 4,6 m²
2.02	WC	3,20	KD-N stěrka	KD-N P.18/KO-obklad	SDK-PO mašba	pro zdravotně
2.03	HERNA - VÝVLÍČOVKA	11,95	koberec P.20	AP	AP	protokoveně schválení 1.NP
2.04	CHODBA - GALERIE	28,98	vinyl	P.4 OŠ, mašba P.21 AD	AP	propojení s horním oddělením
		127,39				
2.05	ZELENÁ STŘECHA	382,50	ZELEŇ	ST1		
2.06	DŘEVOPLAST. PRKNA	253,40	DP	ST2		
2.07	BETON. DLAŽBA	73,25	BD	ST5		

KD–N...KERAMICKÁ DLAŽBA NEKLUZNÁ
KO...KERAMICKÝ OBKLAD
AD...AKUSTICKÝ OBKLAD
AP...AKUSTICKÝ PODHLED
BD...VENKOVNÍ BETON DLAŽBA
DP...DŘEVOPLAST. PRKNA NA RÖŠTU A PODLOŽKÁCH

BP...BETON POHLEDOVÝ
OŠ...OMÍTKA ŠTUKOVÁ
SDK–PO...SADROKARTONOVÝ PODHLED S POŽÁRNÍ ODOLNOSTÍ 30 min

LEGENDA:

e1 ... VENKOVNÍ VZDUCH
i2 ... ODPADNÍ VZDUCH
i1 ... ODVÁDĚNÝ VDUCH
e2 ... PŘIVÁDĚNÝ VZDUCH

U .... UMYVADLO
WC ... KLOZETOVÁ MÍSA

POZN: ROZVODY ÚT KOORDINOVAT S ROZVODY ZTI, VZT A KLIMATIZACE
TLUMIČE HLUKU MOŽNO UMÍSTIT I DO JINÝCH POLOH POTRUBNÍCH ČÁSTÍ

Projektant Ing.arch. Jan Linhart
Pulkrabova n. 4, 160 00, Praha 6
Iserselská 1203/2, Křenova 5, 162 00 Praha 6
Tel. (+420) 777 644 335, e-mail: info@ji15.eu

Autor a HIP: J.Linhart
Investor: Obec Třebotov, Klášná 69, 252 26 Třebotov IČ:00241741
Místo: Třebotov, Hlavní 195, 252 26 areál školy

Projektant části MAXXI – THERM s.r.o.
projekce vytápění a vzduchotechniky
Podkrušnohorská 2136/16, 702 00 OSTRAVA 2
tel./fax: 596 613 265 tel.: 736 163 711
IČo: 277 77 685, DIČ: CZ27776851
e-mail: maxxitherm@seznam.cz
Razítko

ROZŠÍŘENÍ KAPACIT ZŠ A MŠ Třebotov

DOKUMENTACE PRO PROVÁDĚNÍ STAVBY

Paré:

Objekt D.1.04 SO 04 Nová budova

Část 4 Technika prostředí staveb

4.3 ZAŘÍZENÍ VZDUCHOTECHNIKY

Zodpovědný projektant části:	Ing. Michal Havlíček		
Vypracoval :	Radim Bartak	Datum:	09/2019
		Počet formátů A4 :	A4 x 14
Příloha	PŮDORYS 2.NP	Měřítko :	1:50
		Číslo přílohy:	4.3 - B3